DE Schrankwand-System
EN Storage System Combination
FR Système d'unité murale
ES Sistema de unidad de pared
IT Sistema a parete
CZ Systém nástěnných skříněk
DA Væg-enhedssystem
FI Seinäyksikköjärjestelmä
HR Sustav zidnih ormara
HU Fali egységrendszer
NL Wandsysteem
PL System jednostek ściennych
RO Sistem de unități de perete
SV Skåpvägg-system
PT Sistema de unidade de parede
SR Sistem zidnih jedinica

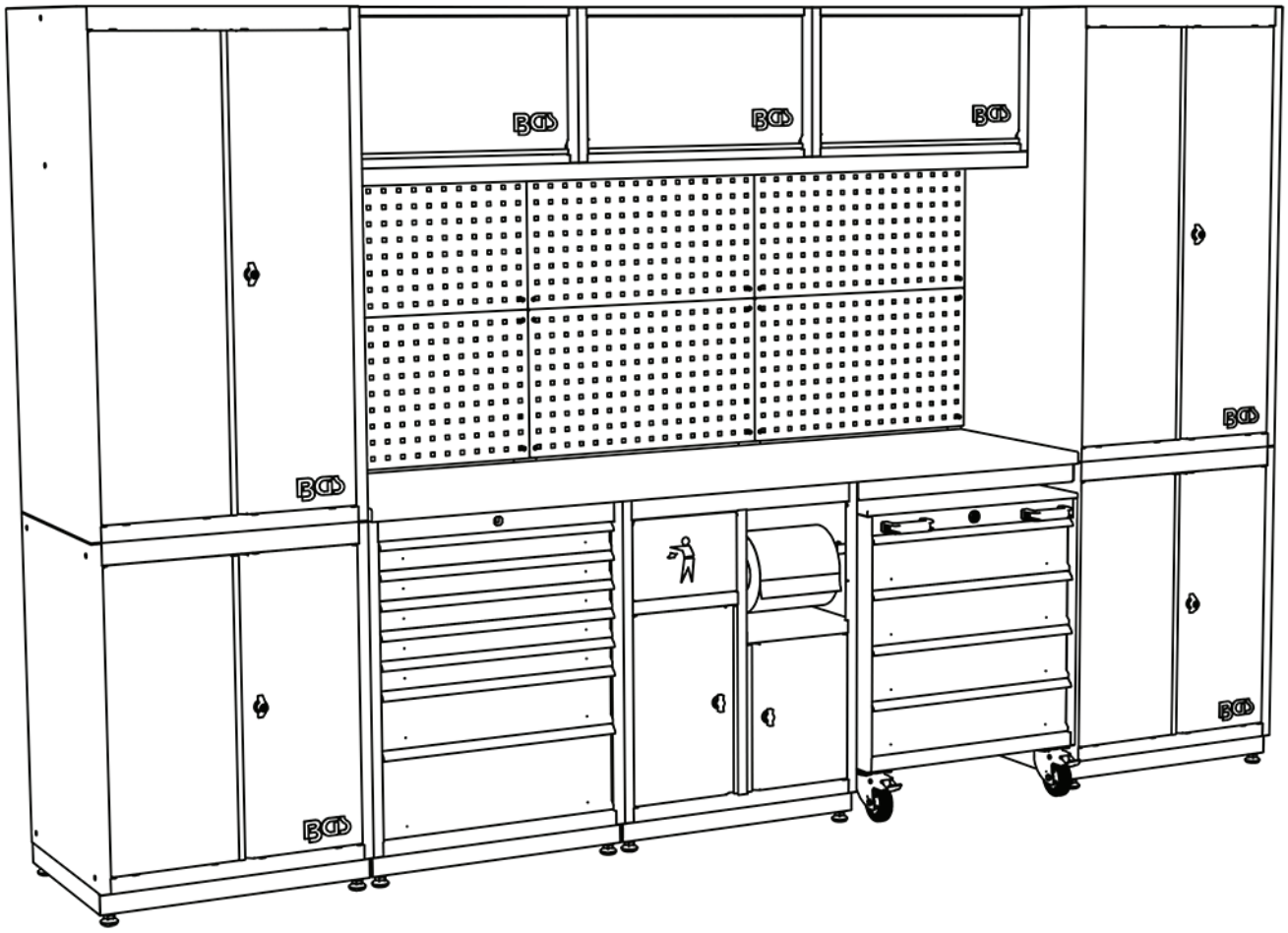

BGS technic
Bandwirkerstr. 3
D-42929 Wermelskirchen

Tel.: +49 02196 72048 - 0
Fax: +49 02196 72048 - 20
Email: mail@bgs-technic.de

www.bgstechnic.com

DE Netzversorgungsleiste
EN Power Supply Outlet Panel
FR Réglette de distribution réseau
ES Regleta de conexión a la red
IT Striscia di alimentazione
CZ Napájecí lišta
DA Strømforsyningspanel
FI Verkkovirtakisko
HR Sklopka za strujni priključak
HU Hálózati tápegységléc
NL Netvoedingsblok
PL Listwa zasilająca
RO Riglă de alimentare de la reţea
SV Uttagslist
PT Linha de alimentação elétrica
SR Letvica za napajanje

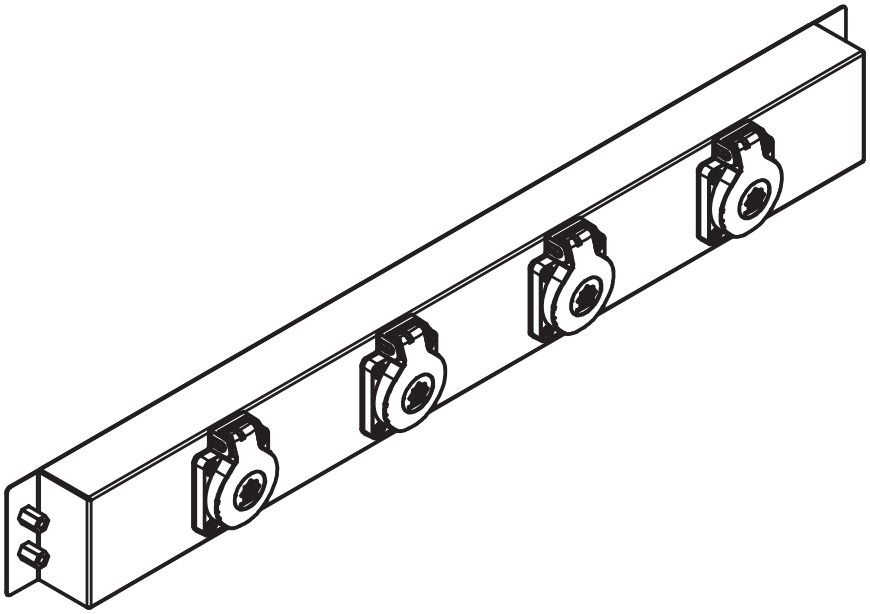

80190

DE Druckluft-Anschlussleiste
EN Pneumatic Outlet Panel
FR Nourrice pneumatique
ES Regleta de conexión de aire comprimido
IT Morsettiera per aria compressa
CZ Lišta pro připojení stlačeného vzduchu
DA Tryklufts-tilslutningspanel
FI Paineilmaliitäntäkierre
HR Priključak tlačnog zraka
HU Sűrített levegős csatlakozóléc
NL Perslucht-aansluitblok
PL Listwa przyłączeniowa sprężonego powietrza
RO Riglă de racordare aer comprimat
SV Tryckluft-anslutningslist
PT Linha de conexão de ar comprimido
SR Pneumatska priključna letvica

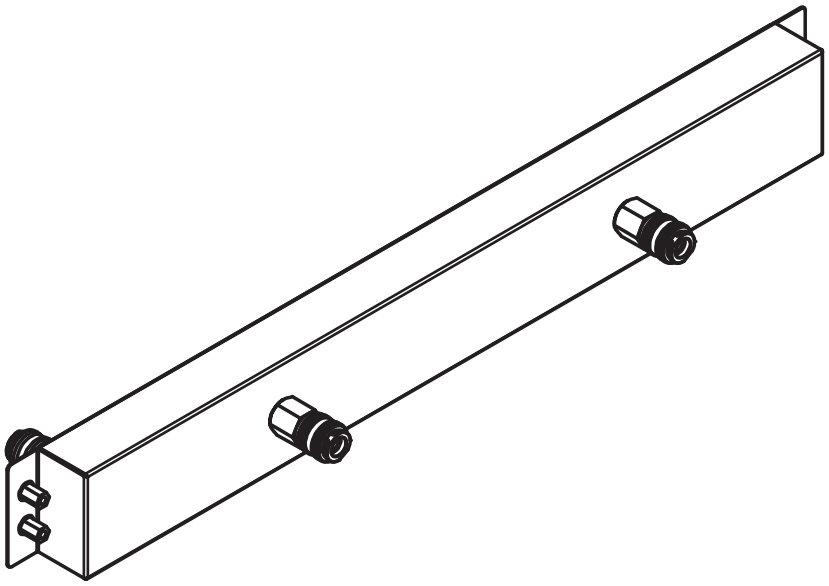

80191

DE Lochwandplatte
EN Perforated Tool Panel Plate
FR Panneau mural perforé
ES Panel perforado
IT Pannello forato
CZ Nástěnný děrovaný panel
DA Perforeret vægpanel
FI Rei'itetty seinäpaneeli
HR Perforirana zidna ploča
HU Perforált panel
NL Geperforeerde wandplaat
PL Panel ścienny perforowany
RO Placă de perete perforată
SV Perforerad platta
PT Painel de parede perfurado
SR Perforirani zidni panel

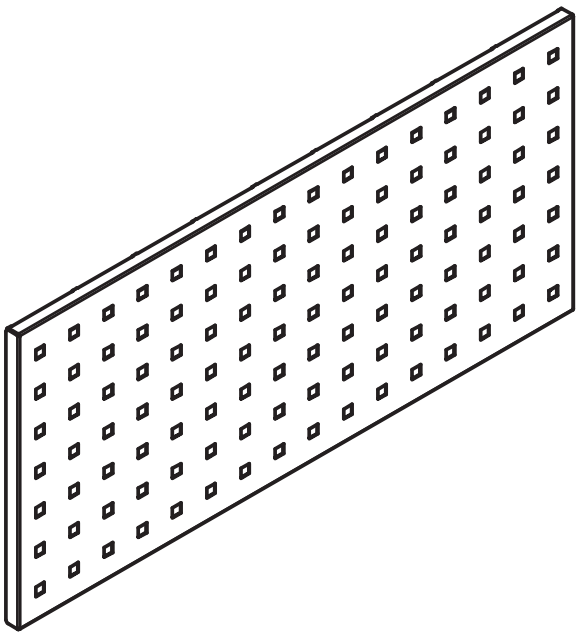

80192

DE Schubladen-Unterschrank
EN Drawer Lower Cabinet
FR Armoire basse à tiroirs
ES Armario bajo de cajones
IT Cassettiera
CZ Zásuvková spodní skříňka
DA Skuffeunderskab
FI Alakaappi laatikoilla
HR Donja ormarića s ladicama
HU Fiókos alsó szekrény
NL Onderkast met schuifladen
PL Szafka dolna z szufladami
RO Sertar sub dulap
SV Underskåp med lådor
PT Armário inferior de gavetas
SR Donji ormar sa fiokama

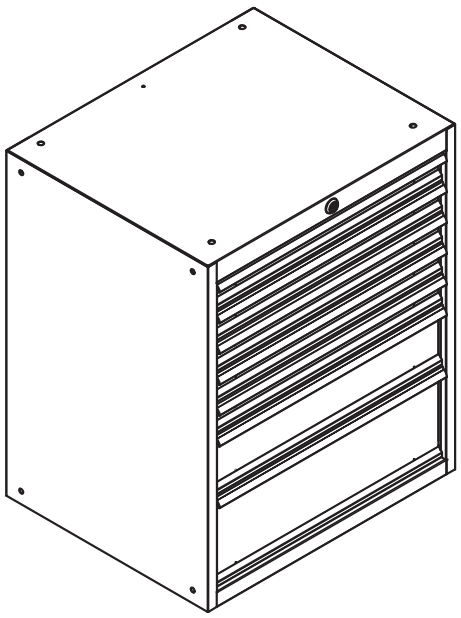

80200

DE Werkstattschrank
EN Workshop Cabinet
FR Armoire d'atelier
ES Armario de taller
IT Armadio per officina
CZ Dílenská skříňka
DA Værkstedsskab
FI Työpajakaappi
HR Ormarić za radionicu
HU Műhelyszekrény
NL Werkplaatskast
PL Szafka warsztatowa
RO Dulap de atelier
SV Verkstadsskåp
PT Armário de oficina
SR Radionički ormar

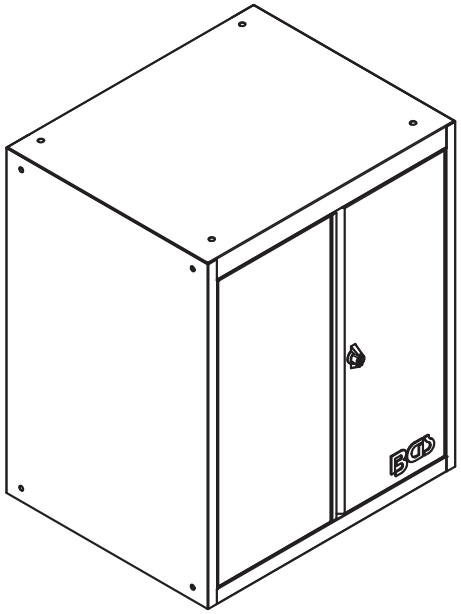

80201

DE Unterschrank
EN Base Cabinet
FR Armoire basse
ES Armario bajo
IT Mobile di base
CZ Spodní skříňka
DA Underskab
FI Alakaappi
HR Donji ormarić
HU Alsószekrény
NL Onderkast
PL Szafka dolna
RO Dulap de subpozare
SV Underskåp
PT Armário inferior
SR Donji ormar

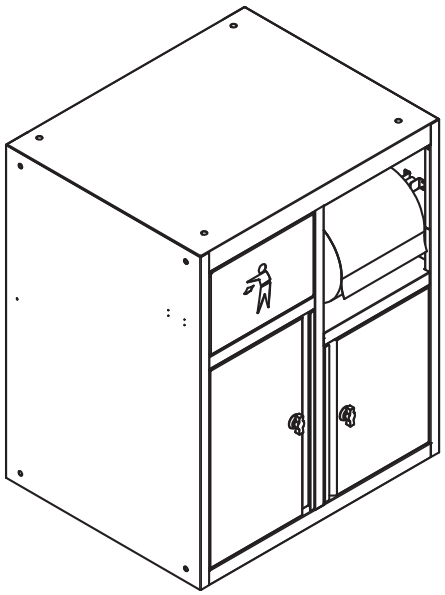

80202

DE Werkstattschrank
EN Workshop Cabinet
FR Armoire d'atelier
ES Armario de taller
IT Armadio per officina
CZ Dílenská skříňka
DA Værkstedsskab
FI Työpajakaappi
HR Ormarić za radionicu
HU Műhelyszekrény
NL Werkplaatskast
PL Szafka warsztatowa
RO Dulap de atelier
SV Verkstadsskåp
PT Armário de oficina
SR Radionički ormar

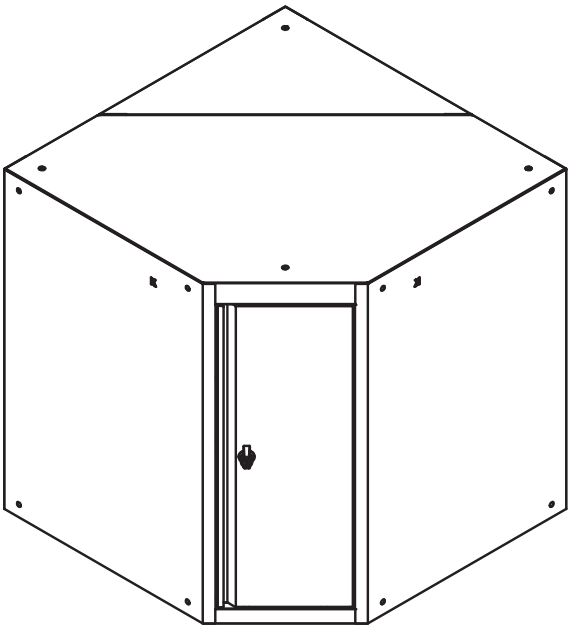

80203

DE Werkstattschrank
EN Workshop Cabinet
FR Armoire d'atelier
ES Armario de taller
IT Armadio per officina
CZ Dílenská skříňka
DA Værkstedsskab
FI Työpajakaappi
HR Ormarić za radionicu
HU Műhelyszekrény
NL Werkplaatskast
PL Szafka warsztatowa
RO Dulap de atelier
SV Verkstadsskåp
PT Armário de oficina
SR Radionički ormar

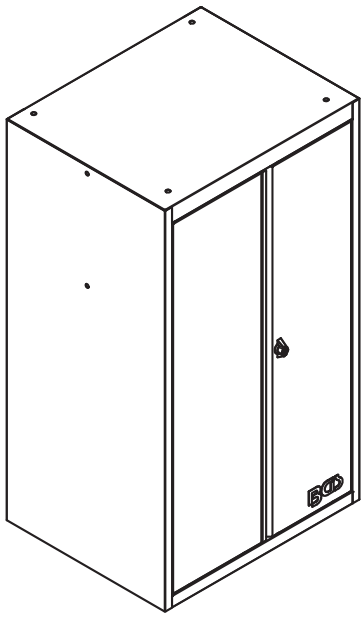

80204

DE Hängeschrank
EN Wall Cabinet
FR Armoire murale
ES Armario colgante
IT Pensile
CZ Závěsná skříňka
DA Overskab
FI Seinäkaappi
HR Viseći ormarić
HU Fali szekrény
NL Hangkast
PL Szafki górne
RO Dulap suspendat
SV Väggskåp
PT Armário suspenso
SR Viseći ormar

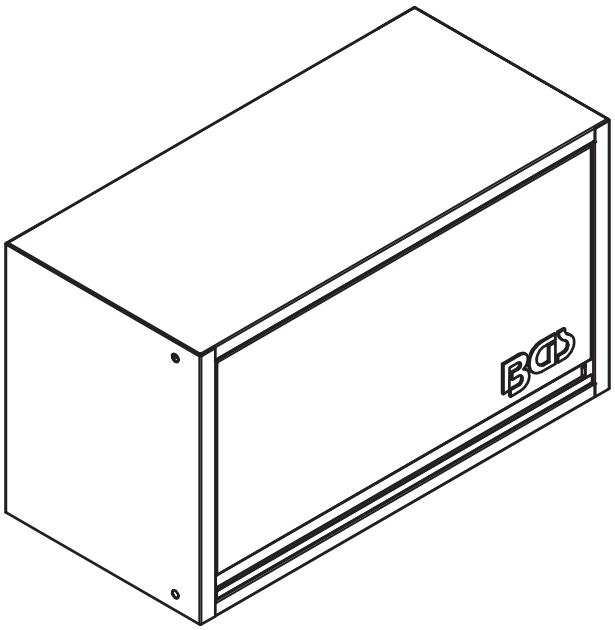

80205

DE Hängeschrank
EN Wall Cabinet
FR Armoire murale
ES Armario colgante
IT Pensile
CZ Závěsná skříňka
DA Overskab
FI Seinäkaappi
HR Viseći ormarić
HU Fali szekrény
NL Hangkast
PL Szafki górne
RO Dulap suspendat
SV Väggskåp
PT Armário suspenso
SR Viseći ormar

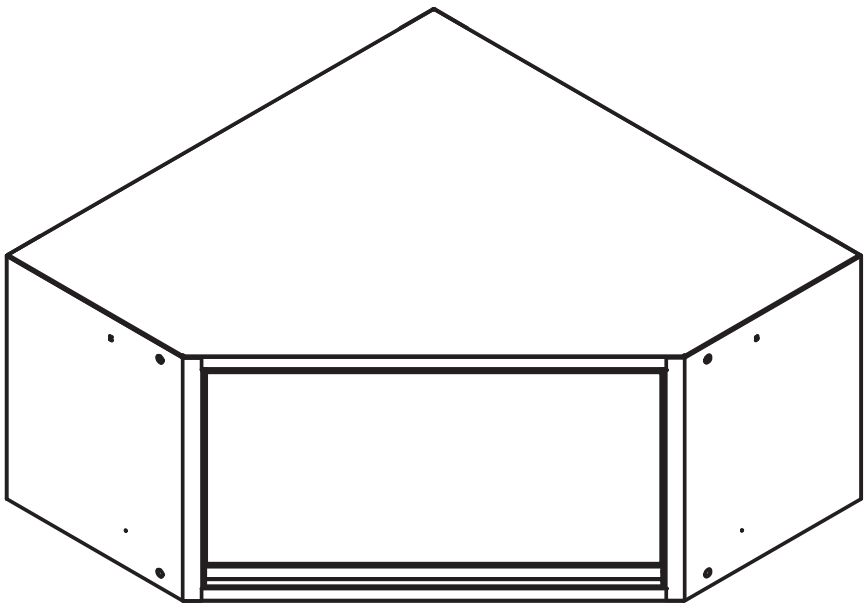

80206

DE Massivholz-Arbeitsplatte
EN Solid Wood Worktop
FR Plan de travail en bois massif
ES Encimera de madera maciza
IT Piano di lavoro in legno massiccio
CZ Pracovní deska z masivního dřeva
DA Bordplade i massivt træ
FI Massiivipuinen työtaso
HR Radna ploča od punog drva
HU Tömörfa munkalap
NL Massief houten werkblad
PL Blat z litego drewna
RO Placă de lucru din lemn masiv
SV Arbetsbänk i massivt trä
PT Bancada de madeira maciça
SR Radna ploča od punog drveta

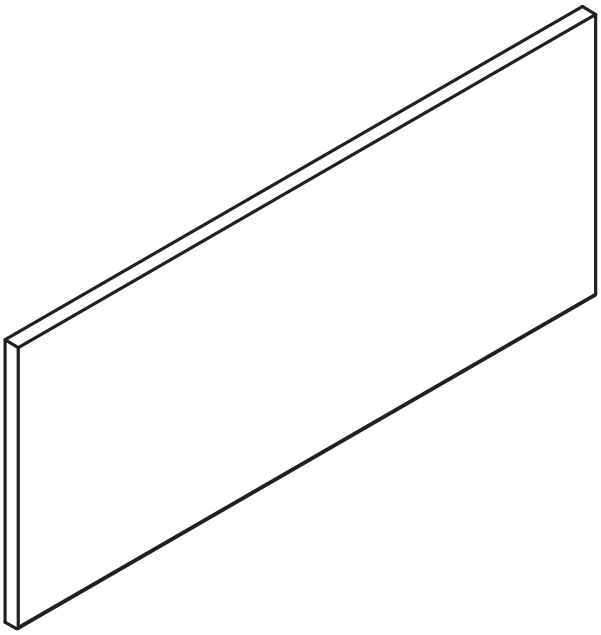

80207

DE Massivholz-Arbeitsplatte
EN Solid Wood Worktop
FR Plan de travail en bois massif
ES Encimera de madera maciza
IT Piano di lavoro in legno massiccio
CZ Pracovní deska z masivního dřeva
DA Bordplade i massivt træ
FI Massiivipuinen työtaso
HR Radna ploča od punog drva
HU Tömörfa munkalap
NL Massief houten werkblad
PL Blat z litego drewna
RO Placă de lucru din lemn masiv
SV Arbetsbänk i massivt trä
PT Bancada de madeira maciça
SR Radna ploča od punog drveta

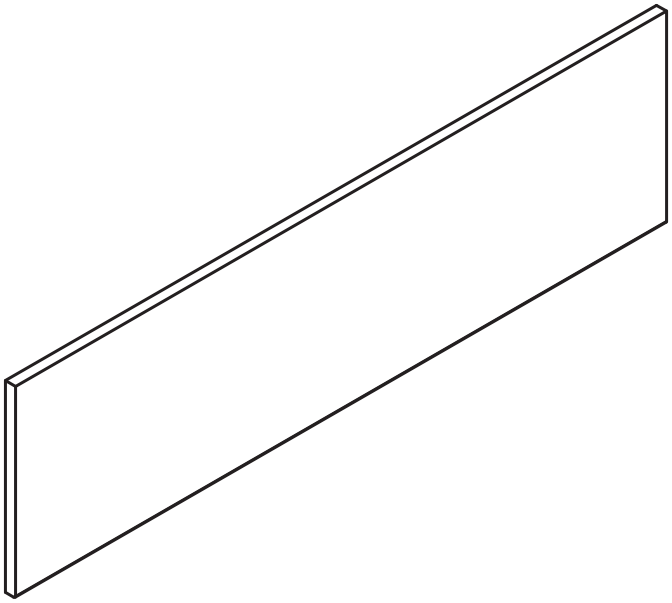

80208

DE Massivholz-Arbeitsplatte
EN Solid Wood Worktop
FR Plan de travail en bois massif
ES Encimera de madera maciza
IT Piano di lavoro in legno massiccio
CZ Pracovní deska z masivního dřeva
DA Bordplade i massivt træ
FI Massiivipuinen työtaso
HR Radna ploča od punog drva
HU Tömörfa munkalap
NL Massief houten werkblad
PL Blat z litego drewna
RO Placă de lucru din lemn masiv
SV Arbetsbänk i massivt trä
PT Bancada de madeira maciça
SR Radna ploča od punog drveta

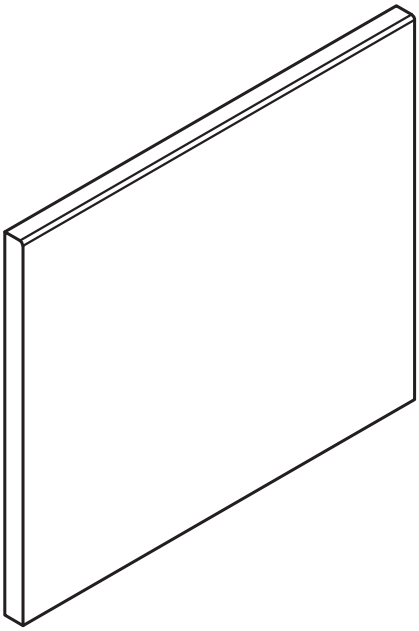

80209

DE Massivholz-Arbeitsplatte
EN Solid Wood Worktop
FR Plan de travail en bois massif
ES Encimera de madera maciza
IT Piano di lavoro in legno massiccio
CZ Pracovní deska z masivního dřeva
DA Bordplade i massivt træ
FI Massiivipuinen työtaso
HR Radna ploča od punog drva
HU Tömörfa munkalap
NL Massief houten werkblad
PL Blat z litego drewna
RO Placă de lucru din lemn masiv
SV Arbetsbänk i massivt trä
PT Bancada de madeira maciça
SR Radna ploča od punog drveta

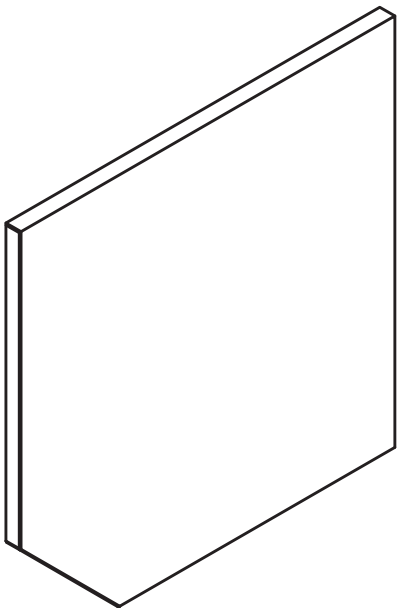

80210

DE Lochwandplatte
EN Perforated Tool Panel Plate
FR Panneau mural perforé
ES Panel perforado
IT Pannello forato
CZ Nástěnný děrovaný panel
DA Perforeret vægpanel
FI Rei‘itetty seinäpaneeli
HR Perforirana zidna ploča
HU Perforált panel
NL Geperforeerde wandplaat
PL Panel ścienny perforowany
RO Placă de perete perforată
SV Perforerad platta
PT Painel de parede perfurado
SR Perforirani zidni panel

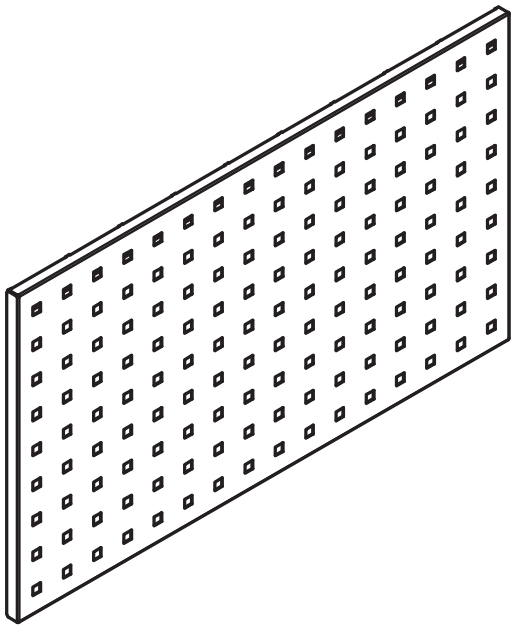

80211

DE Montagestange
EN Assembling Bar
FR Barre de montage
ES Varilla de montaje
IT Barra di montaggio
CZ Montážní tyč
DA Monteringsstang
FI Asennustanko
HR Montažna šipka
HU Szerelőrúd
NL Montagestang
PL Belka montażowa
RO Bară de montaj
SV Monteringsstång
PT Barra de montagem
SR Montažna šipka

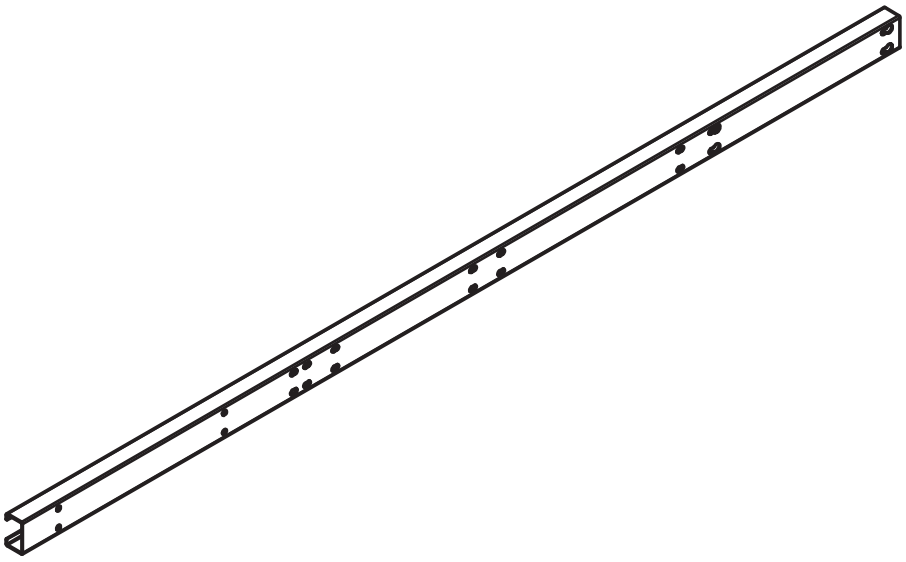

80212

DE Montagestange
EN Assembling Bar
FR Barre de montage
ES Varilla de montaje
IT Barra di montaggio
CZ Montážní tyč
DA Monteringsstang
FI Asennustanko
HR Montažna šipka
HU Szerelőrúd
NL Montagestang
PL Belka montażowa
RO Bară de montaj
SV Monteringsstång
PT Barra de montagem
SR Montažna šipka

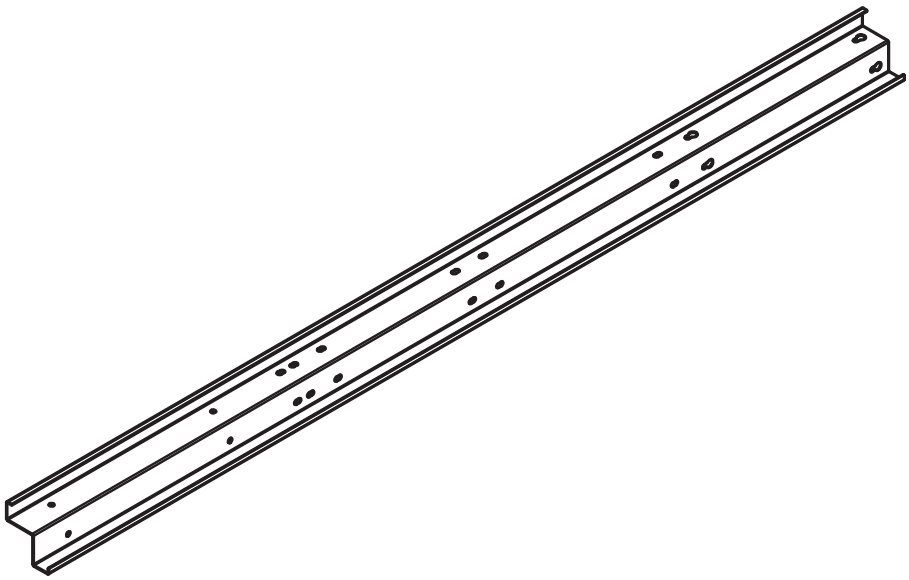

80213

DE Beleuchtungsabdeckung
EN Lightning Cover
FR Couvercle de protection pour éclairage
ES Cubierta de protección para iluminación
IT Copertura protettiva per illuminazione
CZ Kryt osvětlení
DA Lysafdækning
FI Suojakansi valaistukselle
HR Zaštitni poklopac za rasvjetu
HU Világításvédő burkolat
NL Afdekking voor verlichting
PL Osłona oświetlenia
RO Capac de protecție pentru iluminare
SV Skydd för belysning
PT Cobertura de proteção para iluminação
SR Zaštitni poklopac za osvetljenje

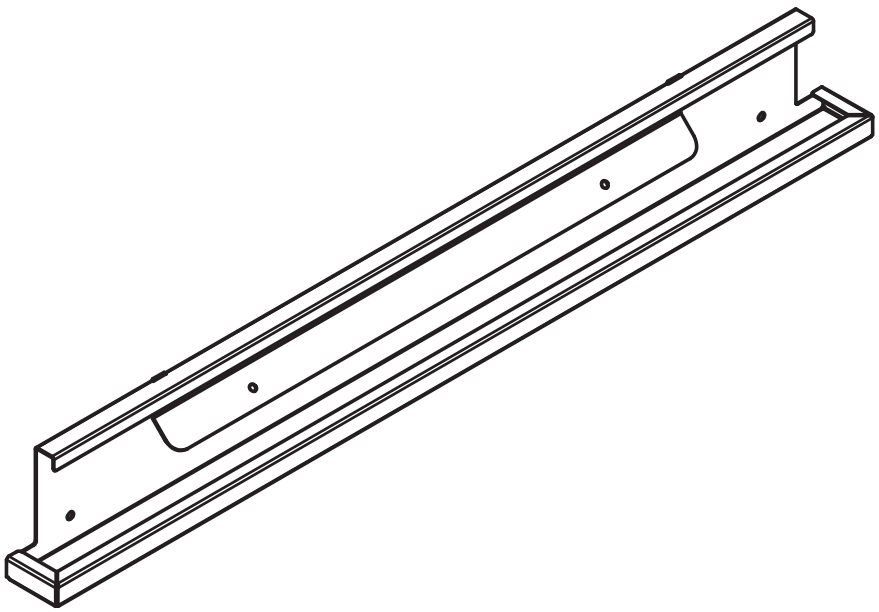

80214

DE Beleuchtungsabdeckung
EN Lightning Cover
FR Couvercle de protection pour éclairage
ES Cubierta de protección para iluminación
IT Copertura protettiva per illuminazione
CZ Kryt osvětlení
DA Lysafdækning
FI Suojakansi valaistukselle
HR Zaštitni poklopac za rasvjetu
HU Világításvédő burkolat
NL Afdekking voor verlichting
PL Osłona oświetlenia
RO Capac de protecție pentru iluminare
SV Skydd för belysning
PT Cobertura de proteção para iluminação
SR Zaštitni poklopac za osvetljenje

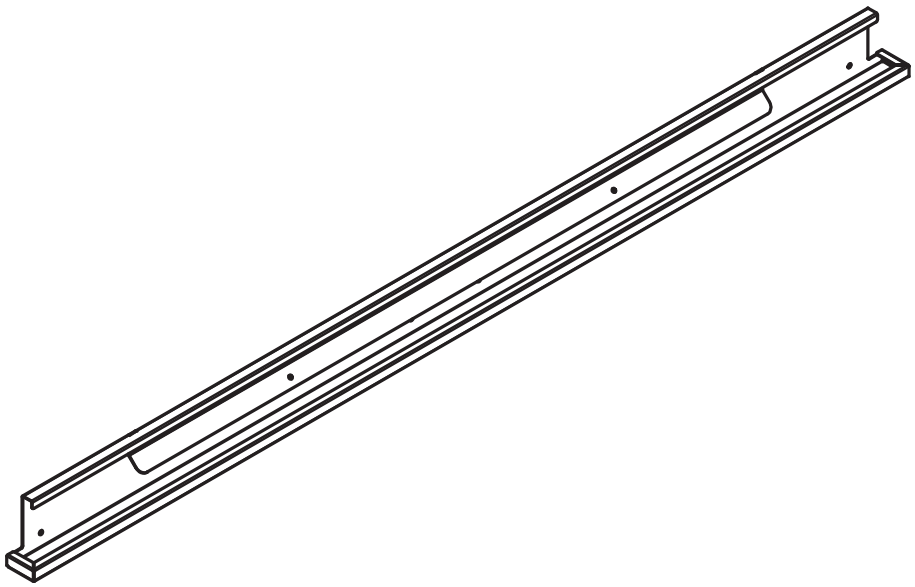

80215

DE Beleuchtungsabdeckung
EN Lightning Cover
FR Couvercle de protection pour éclairage
ES Cubierta de protección para iluminación
IT Copertura protettiva per illuminazione
CZ Kryt osvětlení
DA Lysafdækning
FI Suojakansi valaistukselle
HR Zaštitni poklopac za rasvjetu
HU Világításvédő burkolat
NL Afdekking voor verlichting
PL Osłona oświetlenia
RO Capac de protecție pentru iluminare
SV Skydd för belysning
PT Cobertura de proteção para iluminação
SR Zaštitni poklopac za osvetljenje

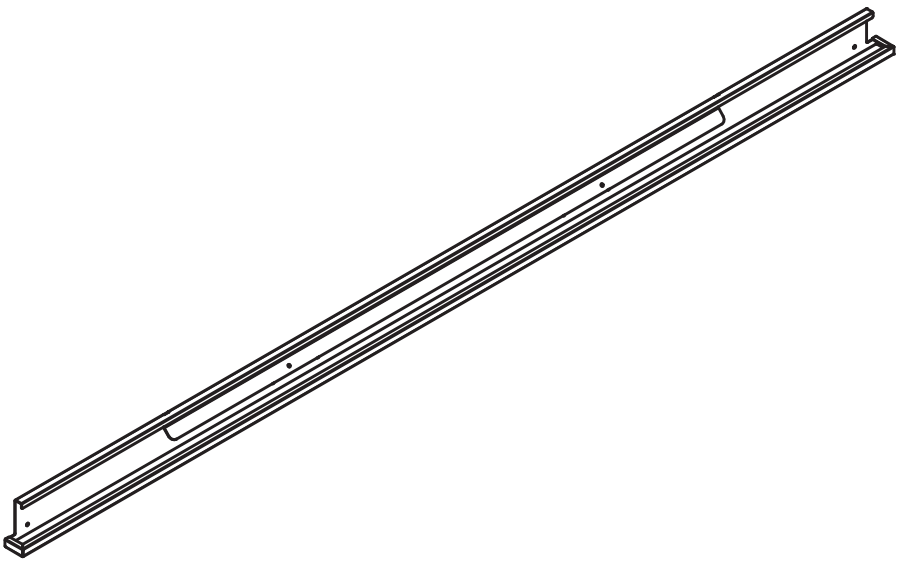

80216

DE Beleuchtungsabdeckung
EN Lightning Cover
FR Couvercle de protection pour éclairage
ES Cubierta de protección para iluminación
IT Copertura protettiva per illuminazione
CZ Kryt osvětlení
DA Lysafdækning
FI Suojakansi valaistukselle
HR Zaštitni poklopac za rasvjetu
HU Világításvédő burkolat
NL Afdekking voor verlichting
PL Osłona oświetlenia
RO Capac de protecție pentru iluminare
SV Skydd för belysning
PT Cobertura de proteção para iluminação
SR Zaštitni poklopac za osvetljenje

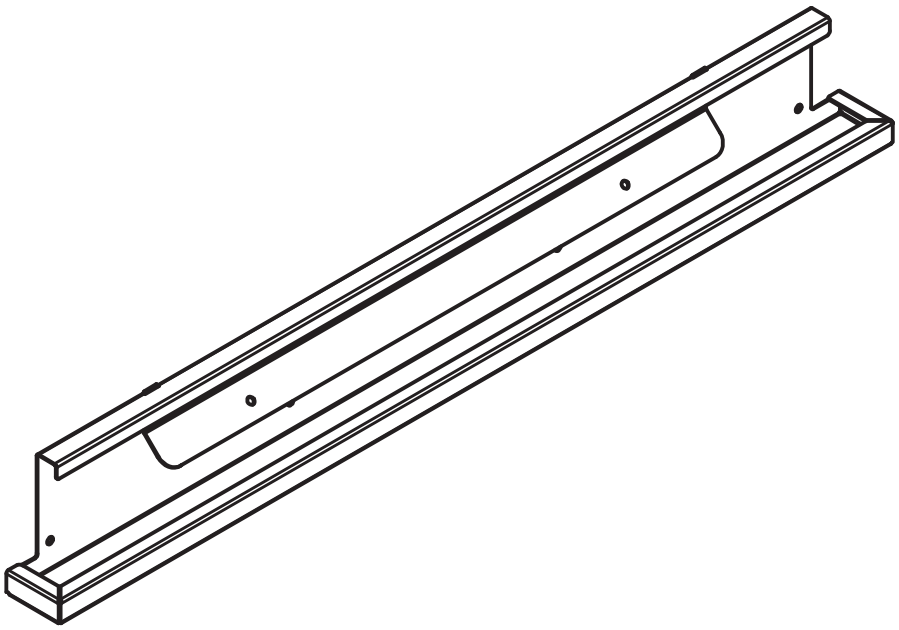

80217

DE Verbindungsrahmen
EN Connection Frame
FR Cadre de connexion
ES Marco de conexión
IT Telaio di collegamento
CZ Spojovací rám
DA Forbindelsesramme
FI Yhdyskehys
HR Spojni okvir
HU Összekötő keret
NL Verbindingsframe
PL Rama łącząca
RO Cadru de conectare
SV Kopplingsram
PT Moldura de ligação
SR Povezujući okvir

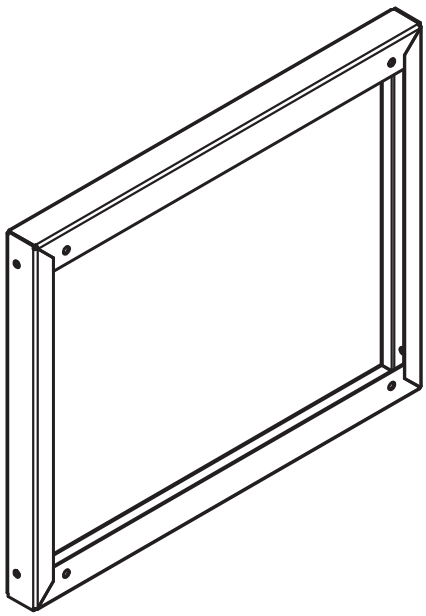

80218

DE Verbindungsstange
EN Connection Bar
FR Barre de connexion
ES Barra de conexión
IT Barra di collegamento
CZ Spojovací tyč
DA Forbindelsesstang
FI Yhdystanko
HR Spojna šipka
HU Összekötő rúd
NL Verbindingsstang
PL Belka łącząca
RO Bară de conectare
SV Kopplingsstång
PT Barra de ligação
SR Povezujuća šipka

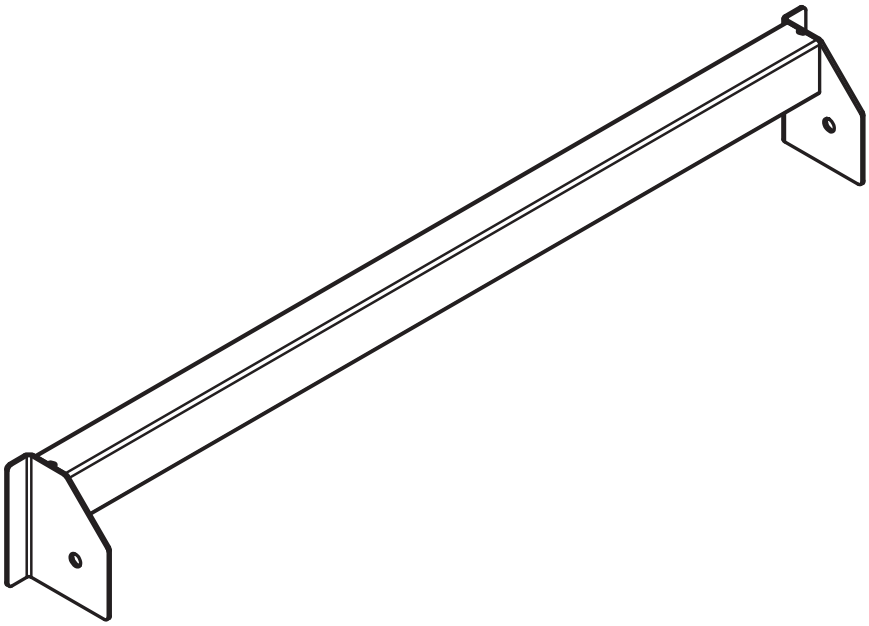

80219

DE Werkstattwagen
EN Tool Trolley
FR Servante d'atelier
ES Carro de herramientas
IT Carrello portautensili
CZ Dílenský vozík
DA Værkstedsvogn
FI Työkaluvaunu
HR Radionička kolica
HU Műhelykocsi
NL Gereedschapwagen
PL Wózek warsztatowy
RO Cărucior atelier
SV Verkstadsvagn
PT Carrinho de ferramentas
SR Radionička kolica

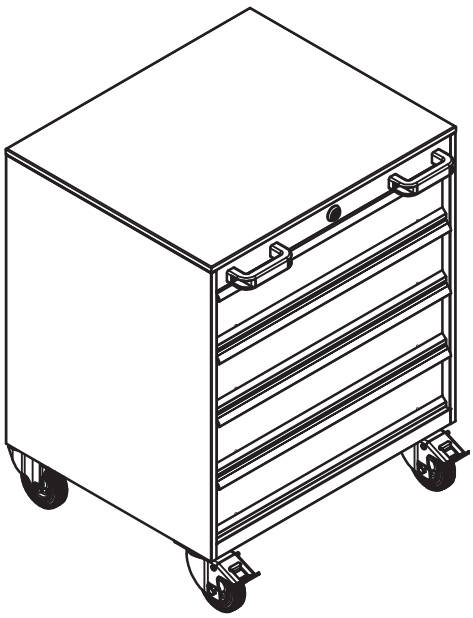

80220

DE Schubladen- und Werkstattschrank-Unterbau
EN Drawer and Workshop Cabinet Basement Substructure
FR Sous-structure pour tiroirs et armoires d'atelier
ES Base para cajoneras y armarios de taller
IT Sottostruttura per cassetti e armadi da officina
CZ Zásuvková a dílenská skříňka - spodní část
DA Skuffe- og værkstedsskabs-understel
FI Laatikosto- ja työpajakaapin alusta
HR Podnožje ormarića s ladicama i radionice
HU Fiókos és műhelyszekrény alépítmény
NL Schuifladen- en werkplaatskast-onderbouw
PL Podstawa szafki na szuflady i warsztatowej
RO Substructura dulapului cu sertare și dulapului de atelier
SV Låd- och verkstadsskåp-underrede
PT Base para armário de gavetas e armário de oficina
SR Podnožje fioka i radioničkog ormara

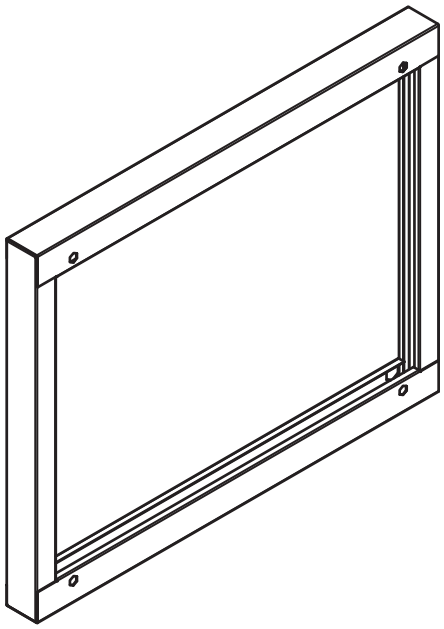

80221

DE Schubladen- und Werkstattschrank-Unterbau
EN Drawer and Workshop Cabinet Basement Substructure
FR Sous-structure pour tiroirs et armoires d'atelier
ES Base para cajoneras y armarios de taller
IT Sottostruttura per cassetti e armadi da officina
CZ Zásuvková a dílenská skříňka - spodní část
DA Skuffe- og værkstedsskabs-understel
FI Laatikosto- ja työpajakaapin alusta
HR Podnožje ormarića s ladicama i radionice
HU Fiókos és műhelyszekrény alépítmény
NL Schuifladen- en werkplaatskast-onderbouw
PL Podstawa szafki na szuflady i warsztatowej
RO Substructura dulapului cu sertare și dulapului de atelier
SV Låd- och verkstadsskåp-underrede
PT Base para armário de gavetas e armário de oficina
SR Podnožje fioka i radioničkog ormara

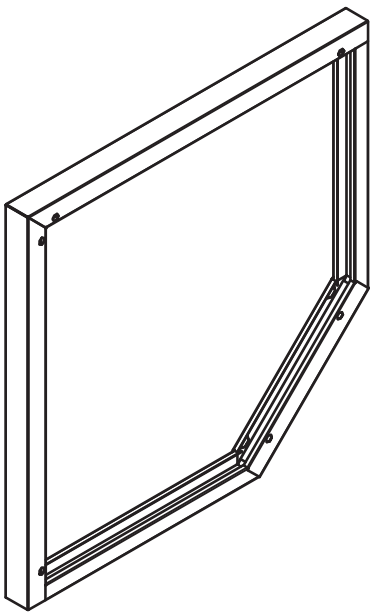

80222

Notizen / Notes / Notes / Notas

Sicherheitshinweis für das Aufstellen von Werkstattmobiliar:

Bitte beachten Sie die folgenden Sicherheitsanweisungen, um eine sichere Handhabung und Verwendung von Werkstattmobiliar zu gewährleisten. Die Einhaltung dieser Richtlinien ist entscheidend, um Verletzungen und Schäden zu vermeiden.

1. **Zusammenbau und Aufstellung:** Wir empfehlen dringend, dass das Zusammenbauen und Aufstellen von Werkstattmobiliar stets von zwei oder mehr Personen durchgeführt wird. Dies minimiert das Risiko von Rückenverletzungen und reduziert die Gefahr des Umkippens während des Aufstellens.
2. **Kinder und Tiere:** Stellen Sie sicher, dass Kinder niemals unbeaufsichtigt in die Nähe von Werkstattschränken gelangen. Es ist ebenfalls wichtig, sicherzustellen, dass keine Lebewesen unbeabsichtigt in den Schränken eingeschlossen werden.



BELASTBARKEIT

Maximale Tragfähigkeit nicht überschreiten.
Höhere Gewichte können zu Verletzungen und Sachschäden führen.

Tragfähigkeit (in kg)

Schubladen	25 kg
Schrankböden	80 kg
Hängeschränke	30 kg
Arbeitsplatte	250 kg/m²

Die Einhaltung dieser Sicherheitshinweise ist von größter Bedeutung, um die sichere Verwendung unseres Werkstattmobiliars zu gewährleisten und mögliche Risiken zu minimieren.

Safety instructions for setting up workshop furniture:

Please observe the following safety instructions to ensure safe handling and use of workshop furniture. Adherence to these guidelines is critical to prevent injury and damage.

1. **assembly and set-up:** We strongly recommend that assembly and set-up of workshop furniture always be performed by two or more people. This minimizes the risk of back injuries and reduces the risk of tipping over during set-up.
2. **children and animals:** Ensure that children are never allowed near workshop cabinets unsupervised. It is also important to ensure that no living creatures are unintentionally trapped in the cabinets.



LOADING CAPACITY

Do not exceed maximum load capacity.
Higher weights may result in injury and property damage.

Load capacity (in kg)

Drawers	25 kg
Cabinet shelves	80 kg
Wall cabinets	30 kg
Worktop	250 kg/m²

Compliance with these safety instructions is of utmost importance to ensure the safe use of our workshop furniture and to minimize possible risks.

Consignes de sécurité pour l'installation de mobilier d'atelier:

Veuillez respecter les consignes de sécurité suivantes pour assurer la sécurité lors de la manutention et l'utilisation du mobilier d'atelier. Le respect de ces directives est crucial pour éviter les blessures et les dommages.

1. **Assemblage et installation:** Nous recommandons vivement que l'assemblage et l'installation du mobilier d'atelier soient toujours effectués par au moins deux personnes. Cela minimise le risque de blessures dorsales et réduit le risque de basculement des unités lors de l'installation.
1. **Enfants et animaux**: Veillez à ce que des enfants sans surveillance ne puissent jamais s'approcher des armoires d'atelier. Il est également important de s'assurer qu'aucun être vivant ne soit accidentellement enfermé dans les armoires.



CAPACITÉ DE CHARGE

Ne pas excéder la capacité de charge maximale.
Les poids excessifs peuvent causer de graves blessures et des dommages matériels.

Capacité de chargement (en kg)

Tiroirs	25 kg
Étagères d'armoires	80 kg
Armoires murales	30 kg
Plan de travail	250 kg/m²

Le respect de ces consignes de sécurité est primordial pour assurer une utilisation sûre de notre mobilier d'atelier et minimiser les risques éventuels.

Indicaciones de seguridad para el montaje de mobiliario de taller

Siga las siguientes instrucciones de seguridad para garantizar un manejo y uso seguros de los muebles de taller. El cumplimiento de estas indicaciones es fundamental para evitar lesiones y daños.

1. **Montaje e instalación:** Recomendamos encarecidamente que el montaje y la instalación de los muebles de taller lo realicen siempre dos o más personas. Esto minimiza el riesgo de lesiones de espalda y reduce el riesgo de vuelco durante el montaje.
2. **Niños y animales:** Asegúrese de que los niños nunca entren en las proximidades de los muebles del taller sin supervisión. También es importante asegurarse de que ningún ser vivo quede atrapado involuntariamente dentro de los armarios.



CAPACIDAD DE CARGA

No supere la capacidad de carga máxima.
Los pesos superiores pueden provocar lesiones y daños materiales.

Capacidad de carga (en kg)

Cajones	25 kg
Suelos de los armarios	80 kg
Armarios de pared	30 kg
Encimera	250 kg/m²

El cumplimiento de estas indicaciones de seguridad es de máxima importancia para garantizar el uso seguro de nuestros muebles de taller y minimizar los posibles riesgos.

1

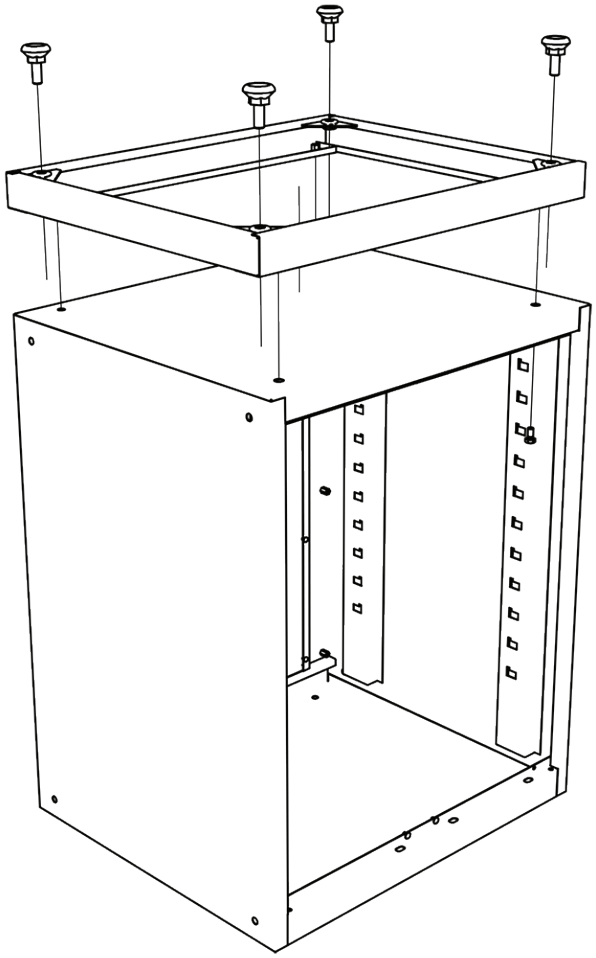

80201

80221

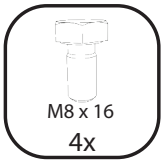

2

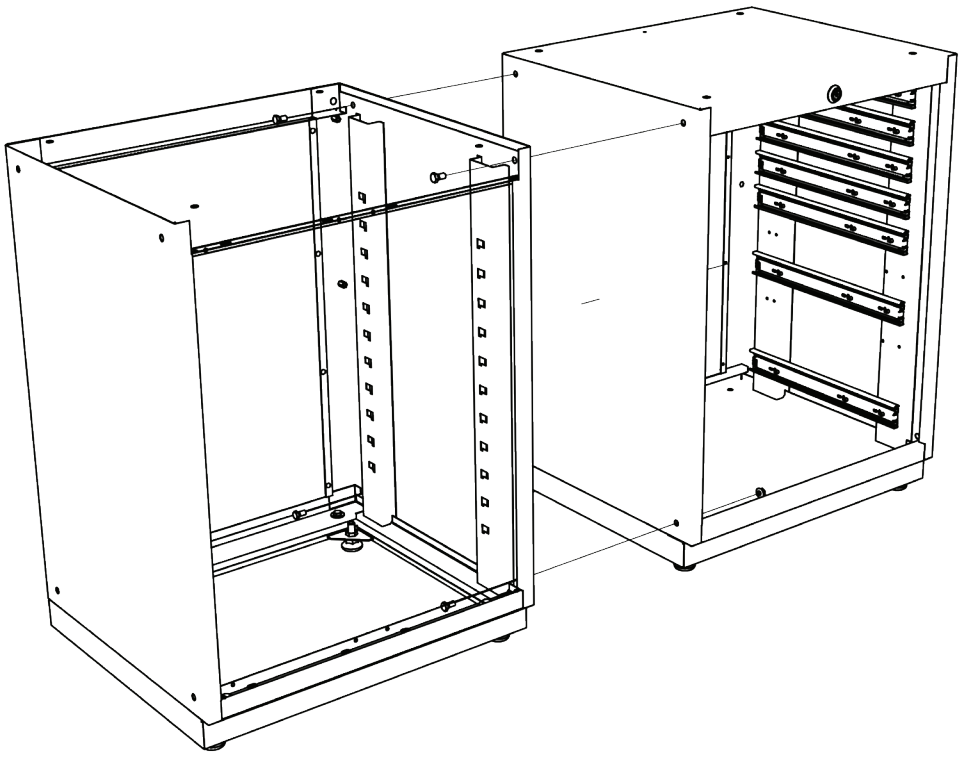

80200

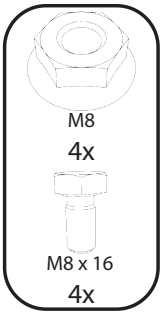

3

80202
80218
80219

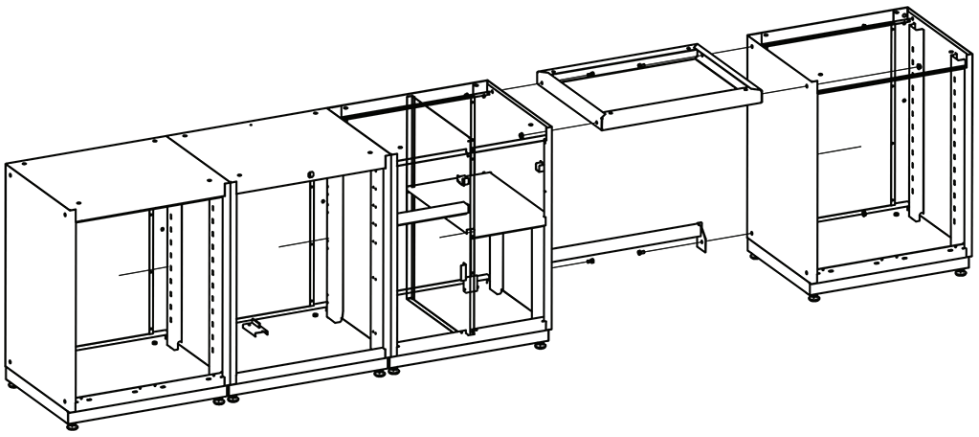

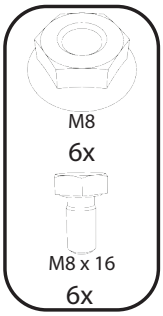

4

80204

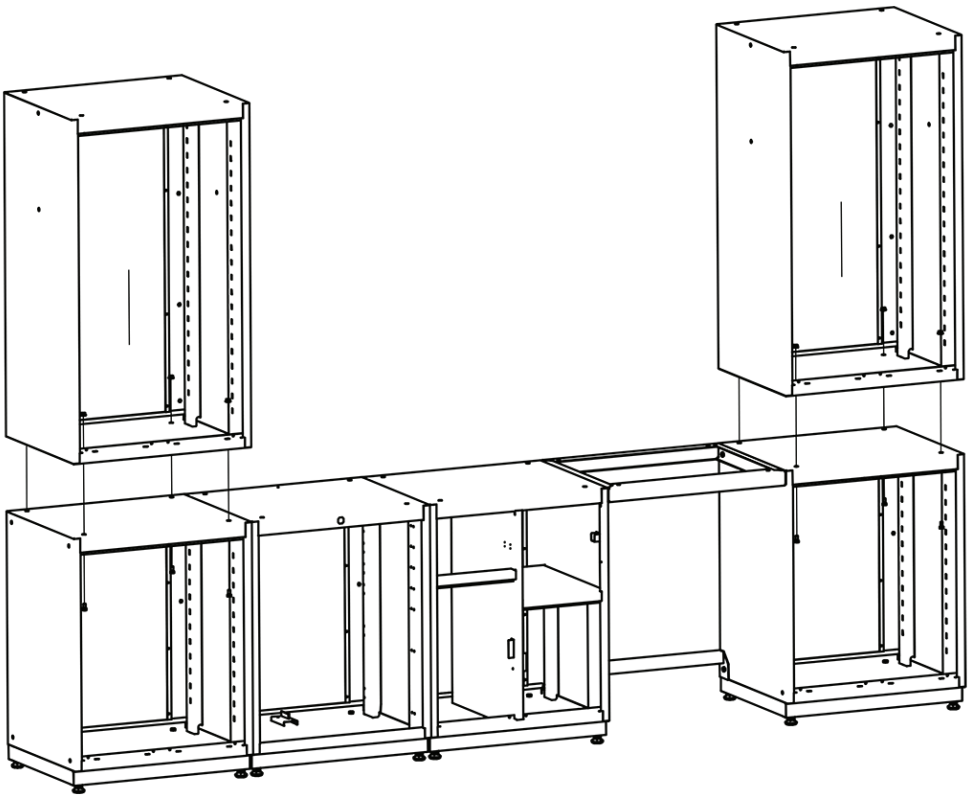

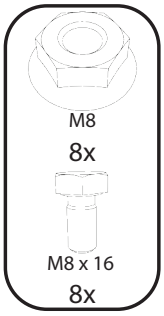

5

80212

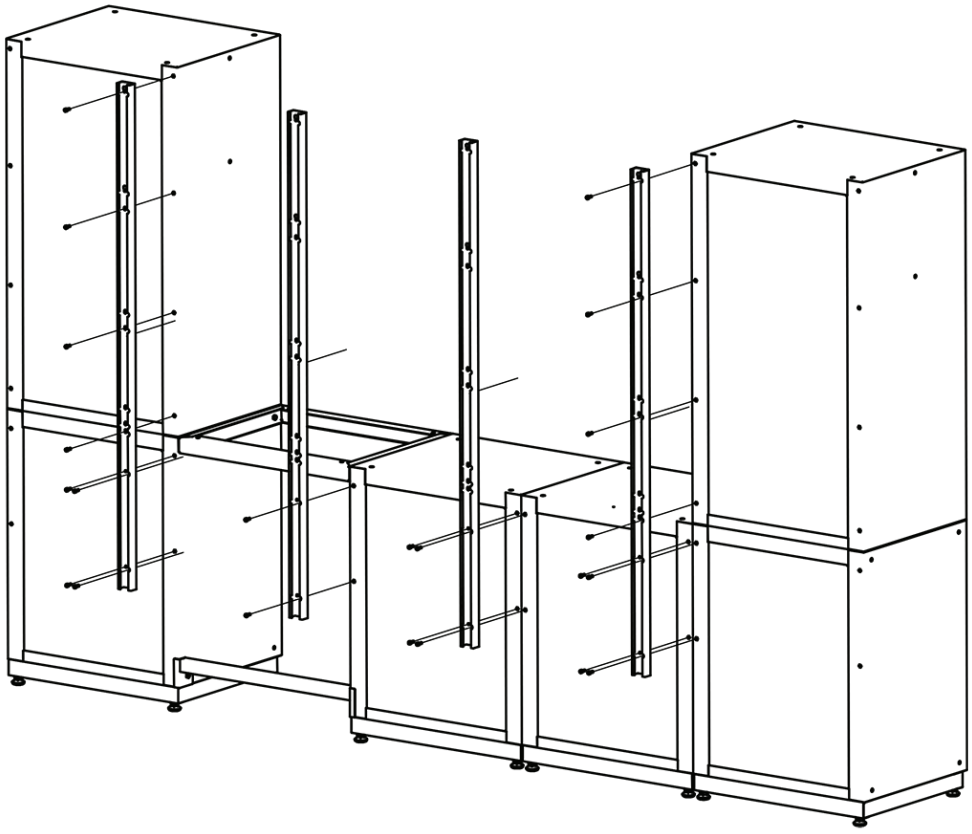

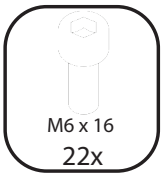

6

80211

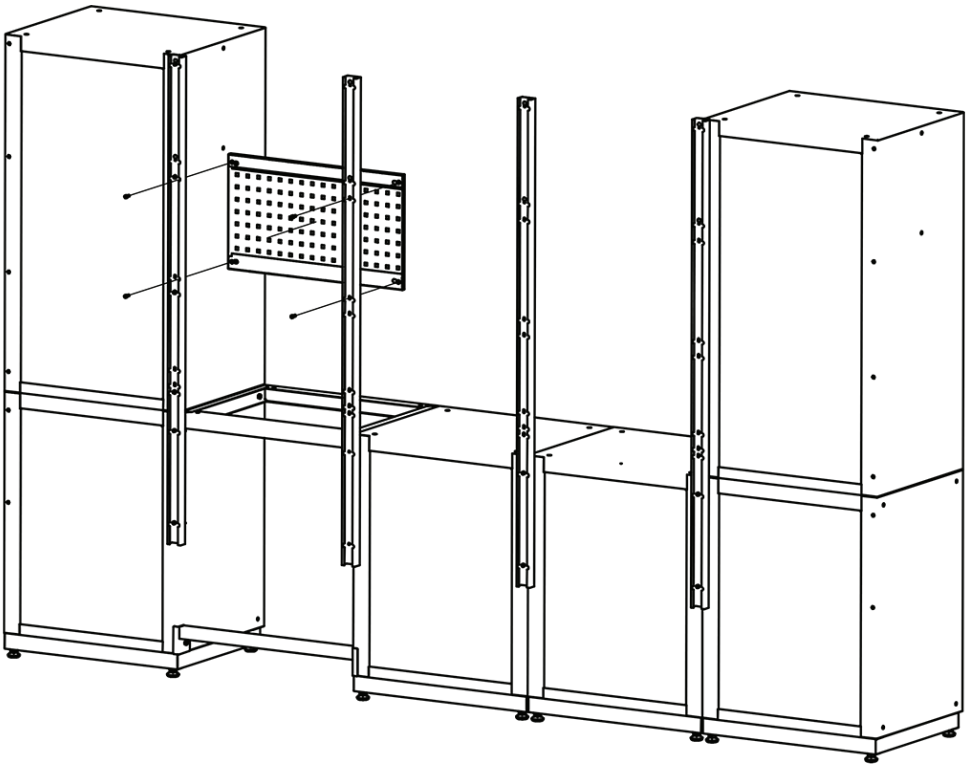

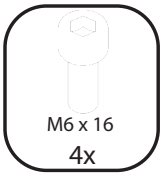

80205

7

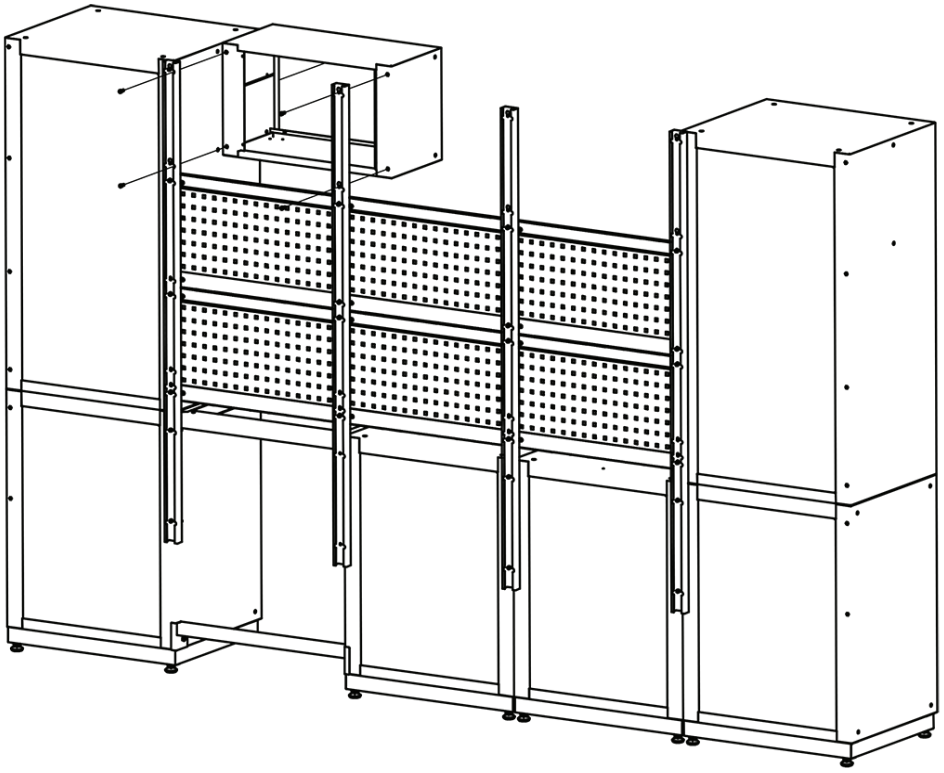

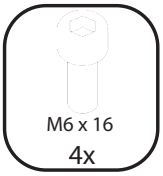

80205

8

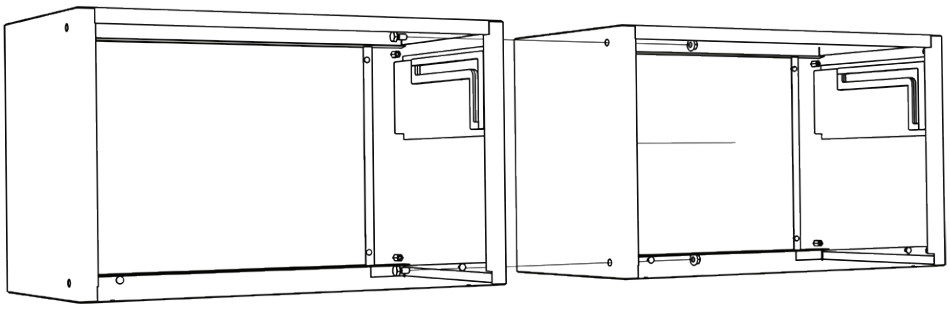

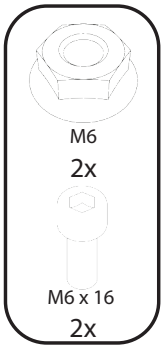

9

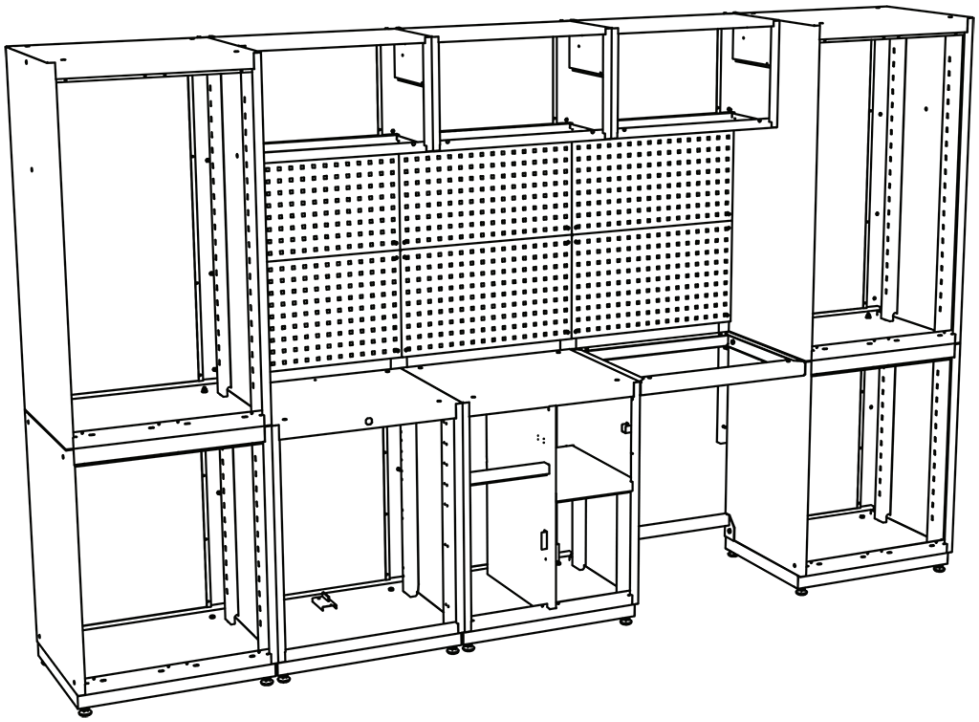

10

80215

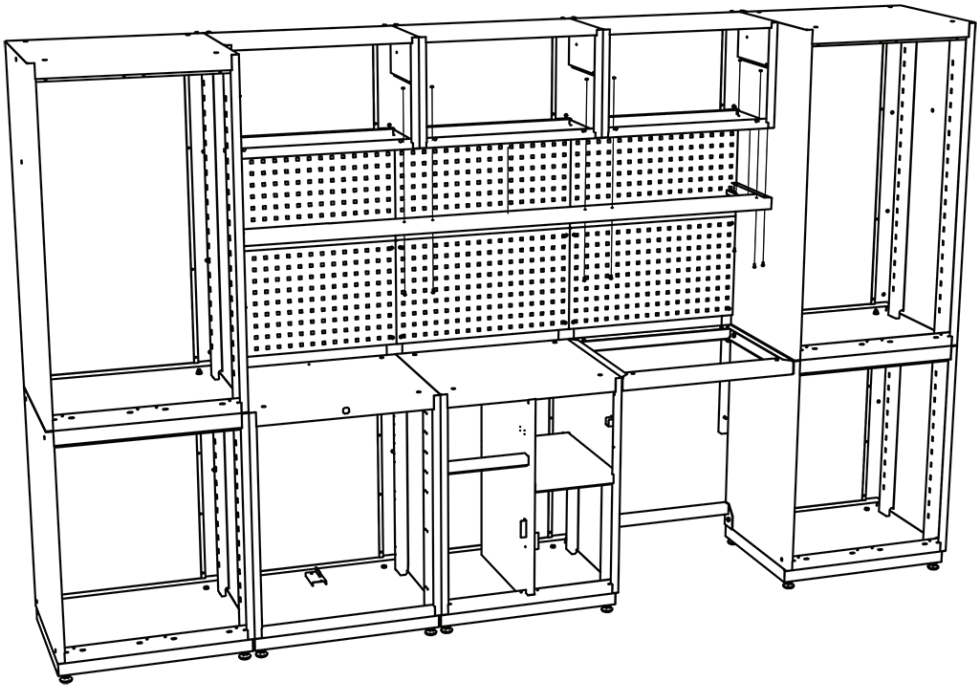

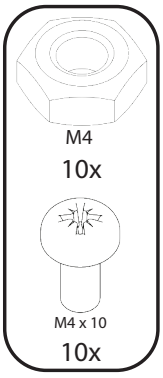

11

80208

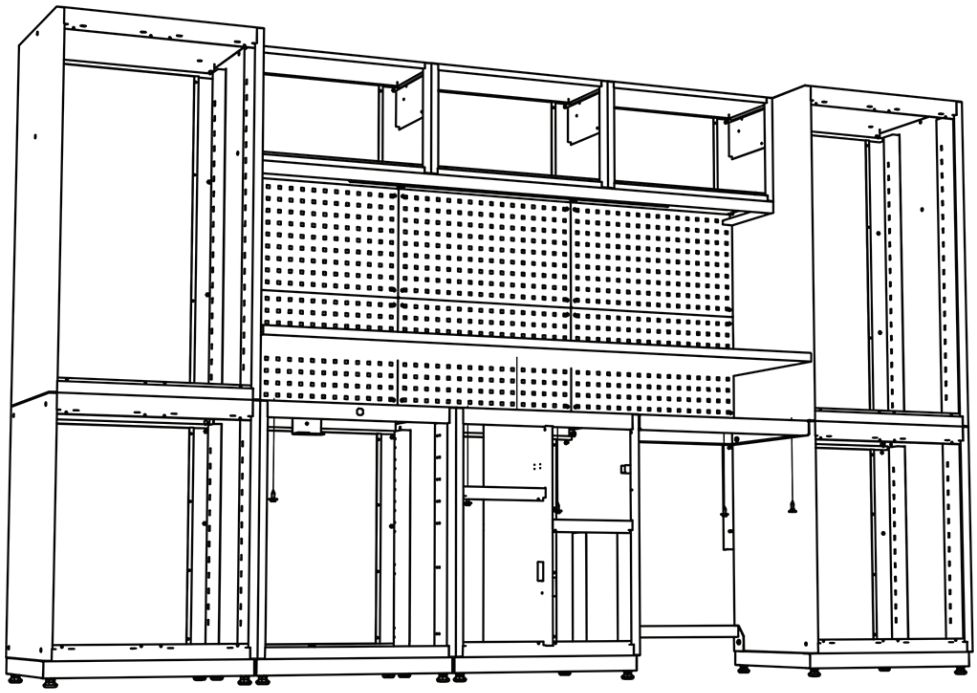



M6 Ø24x8,4

6x



M5 Ø30

6x

12

80220

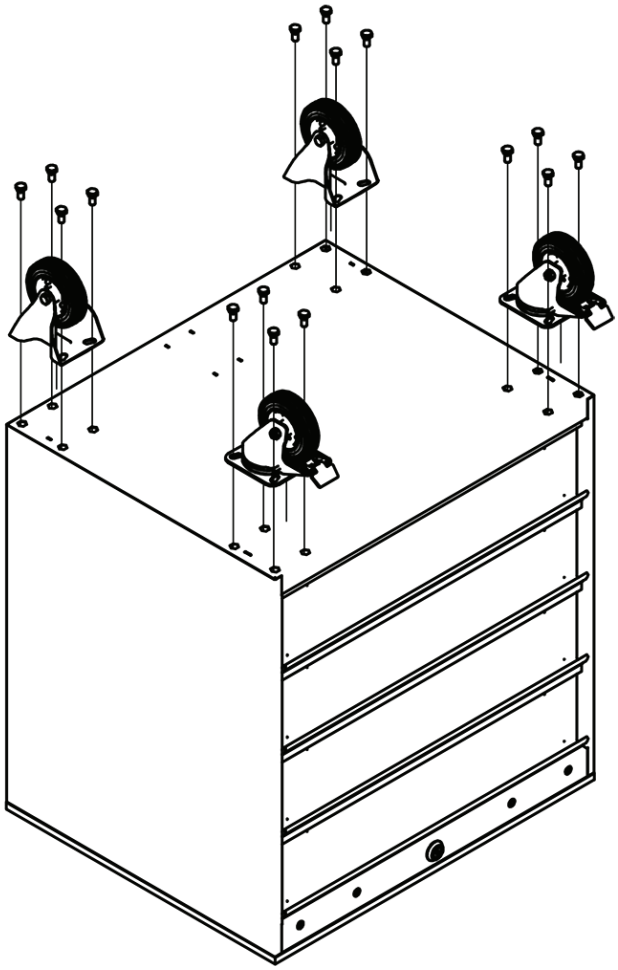



M8 x 16

16x

13

80220

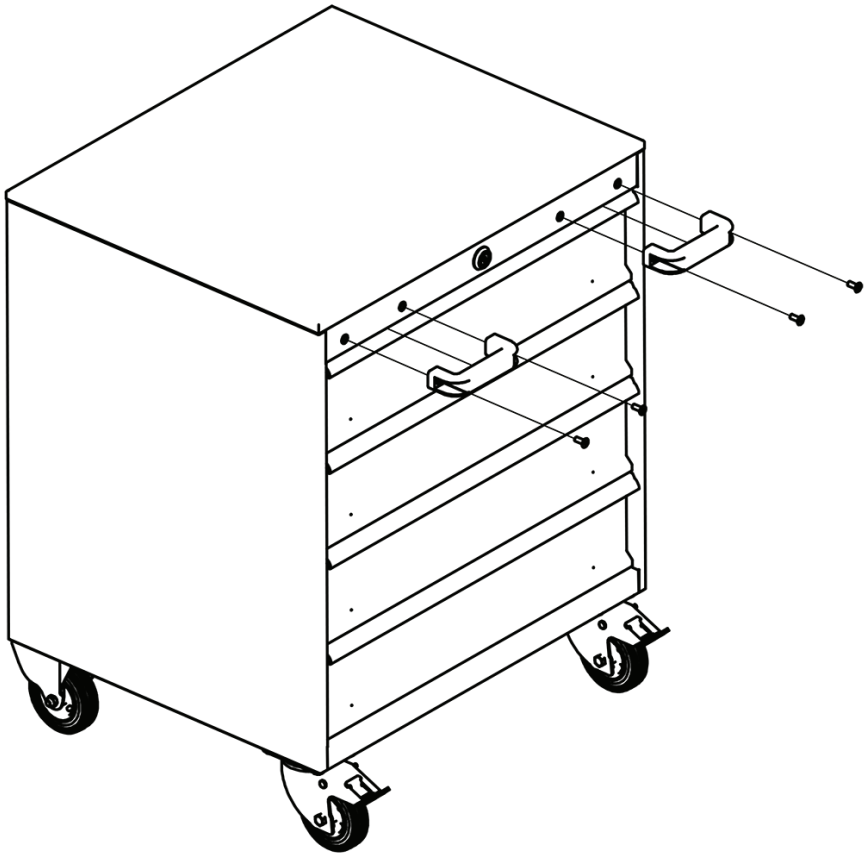

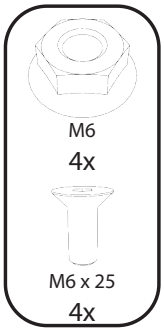

14

80220

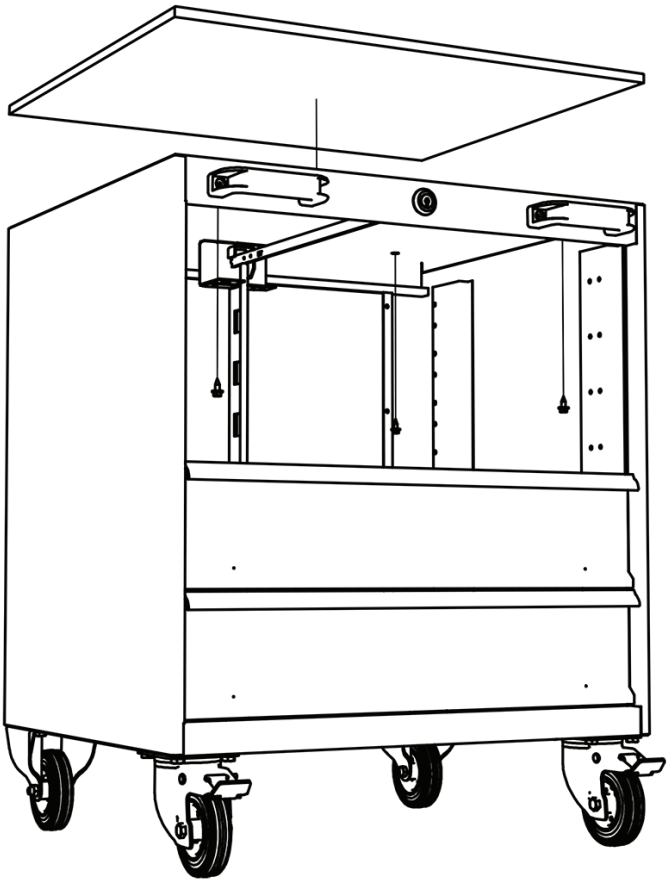

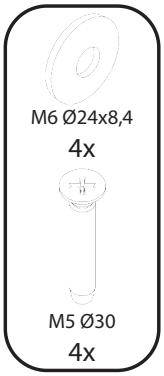

15

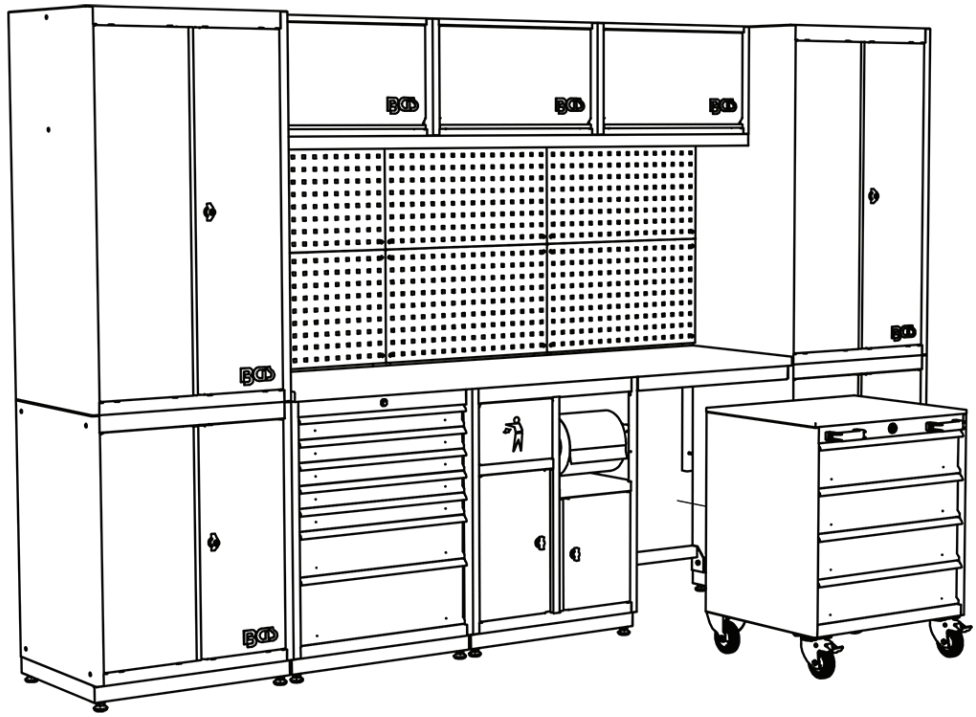

16

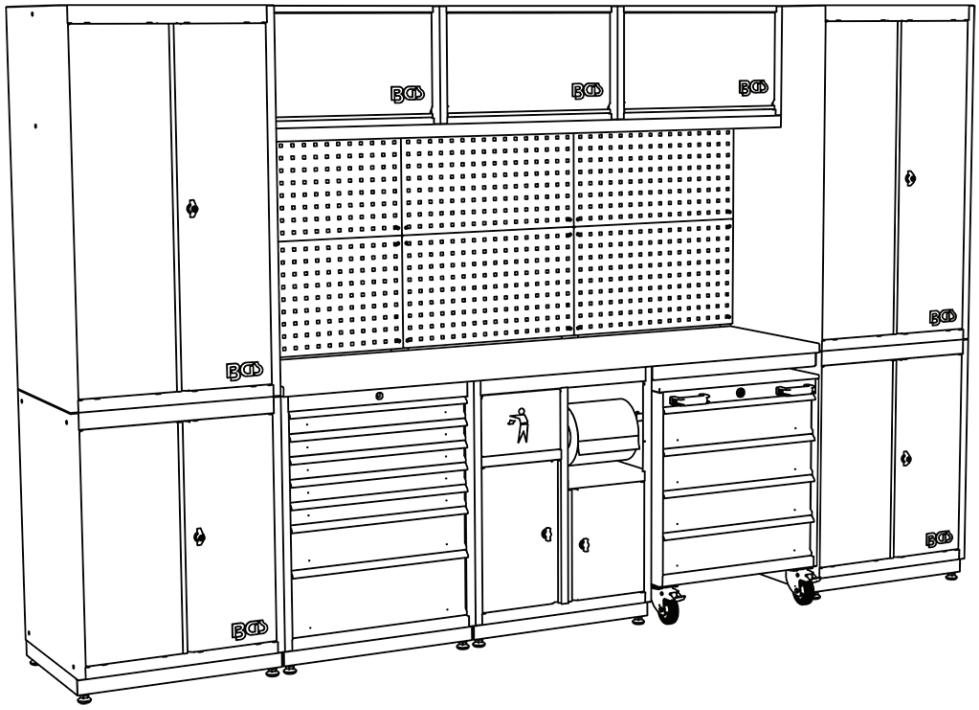

Notizen / Notes / Notes / Notas

Notizen / Notes / Notes / Notas

BGS technic KG
Bandwirkerstraße 3
D-42929 Wermelskirchen
Germany

Tel.: +49 02196 72048 - 0
Fax: +49 02196 72048 - 20
E-Mail: mail@bgs-technic.de
Internet: www.bgstechnic.com